NÁVOD NA MONTÁŽ

Dodatečné tlumení pro rolničkové nebo kuličkové výsuvy

10086
90001

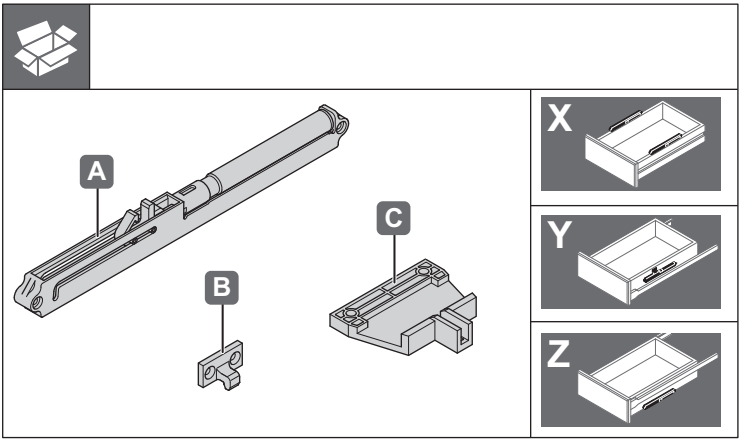

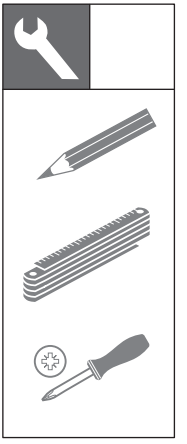

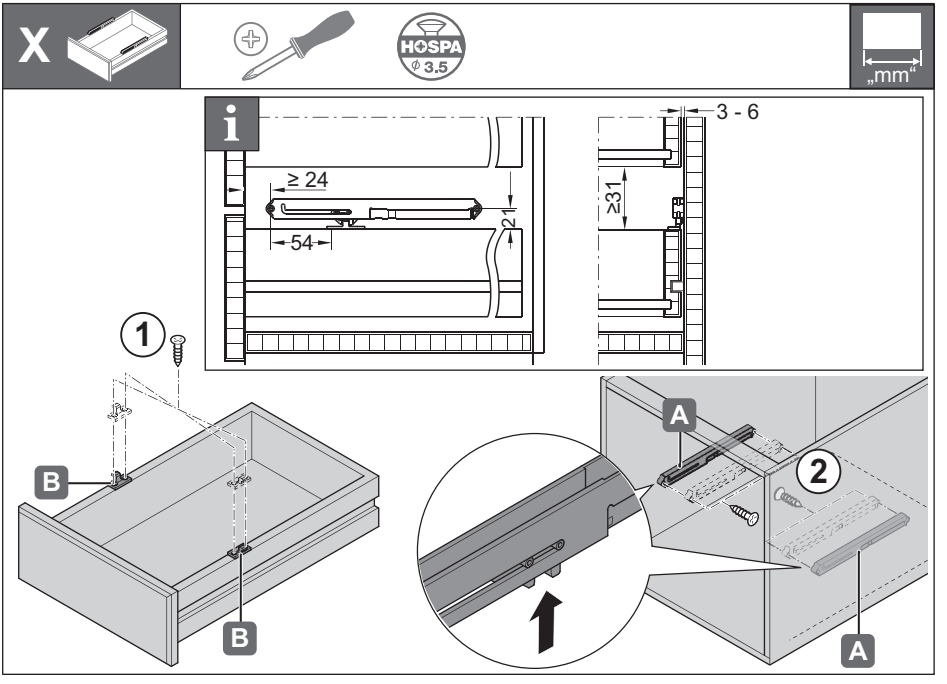

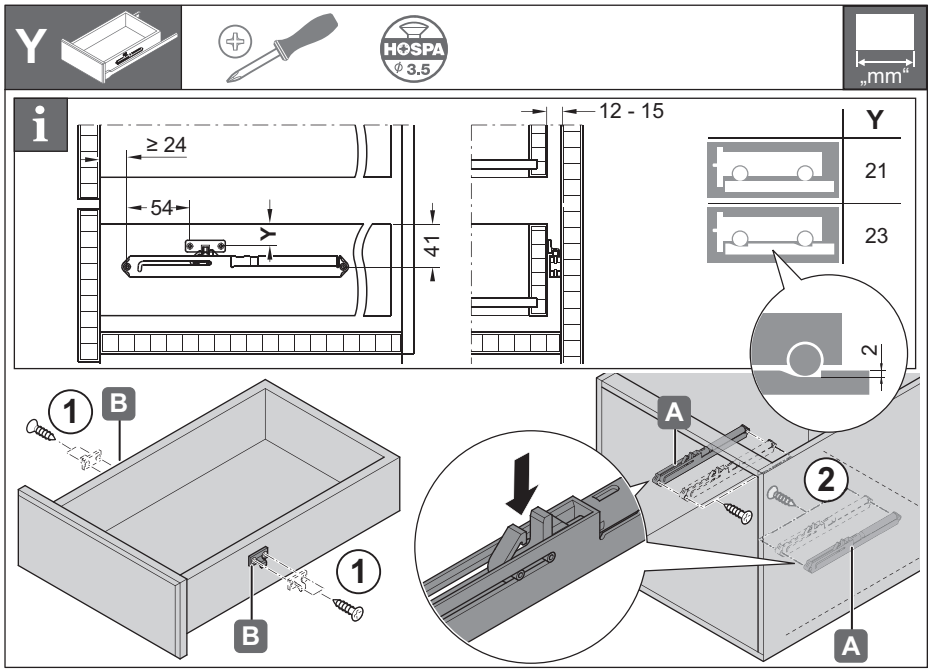

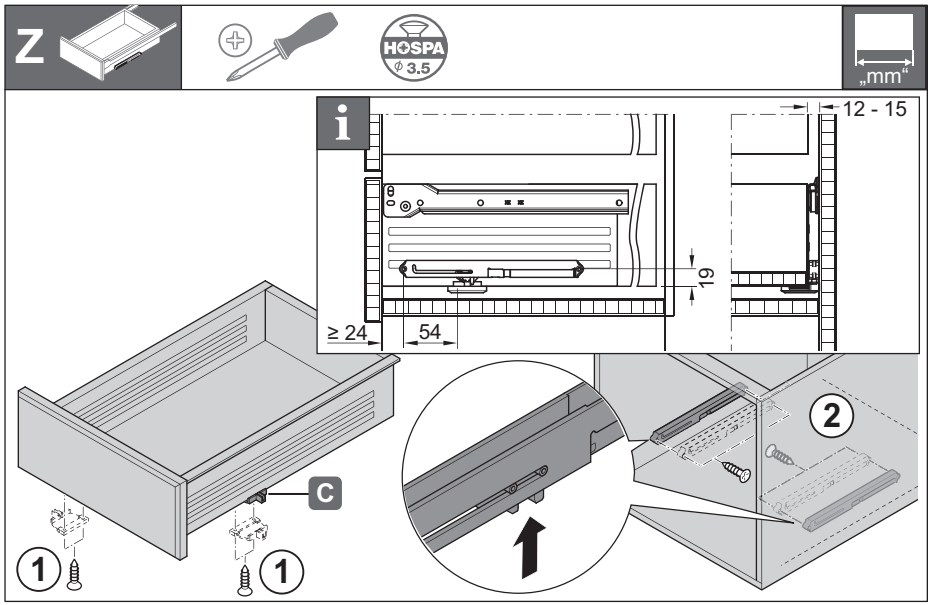

WALTECO s.r.o.
Tř. Maršála Malinovského 874, 68601 Uherské Hradiště
www.walteco.com